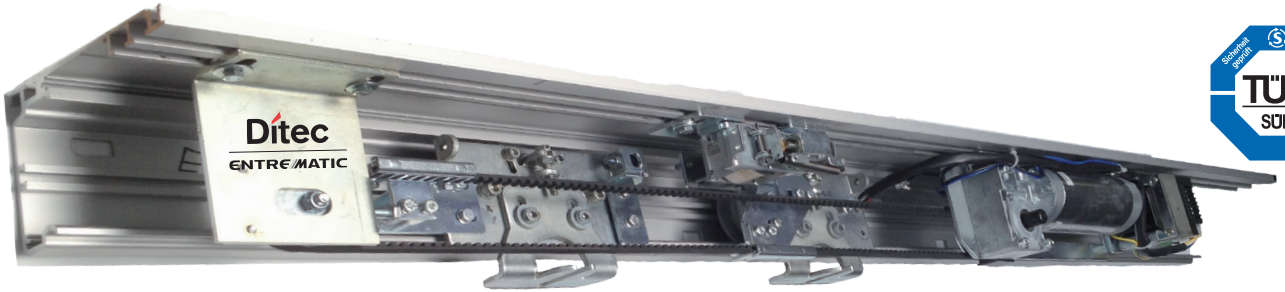

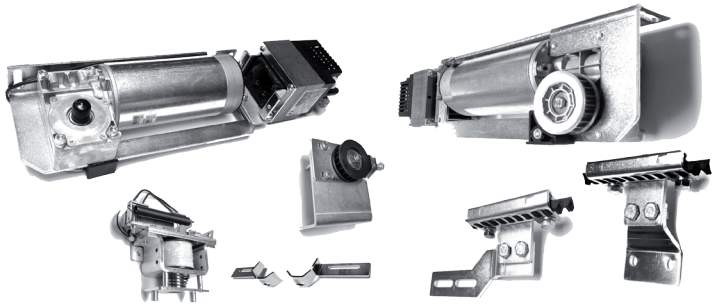

Upgrade Kits sind oft die richtige Lösung

Nach- und Umrüstung an automatischen Schiebetüren

- Sofortservice an allen Automatiktüren ohne Ausfallzeit
- Geringe Folgekosten da keine Verschleißteile
- Keine baulichen Veränderungen
- Neue Antriebskomponente Motor-Steuerung
- Kostengünstig durch patentierte Motortechnik
- 100 % Sicherheit nach aktuellem Stand der Technik DIN18650

Kostenersparnis: bis zu 50 % weniger gegenüber neuer Tür